RZUT PARTERU

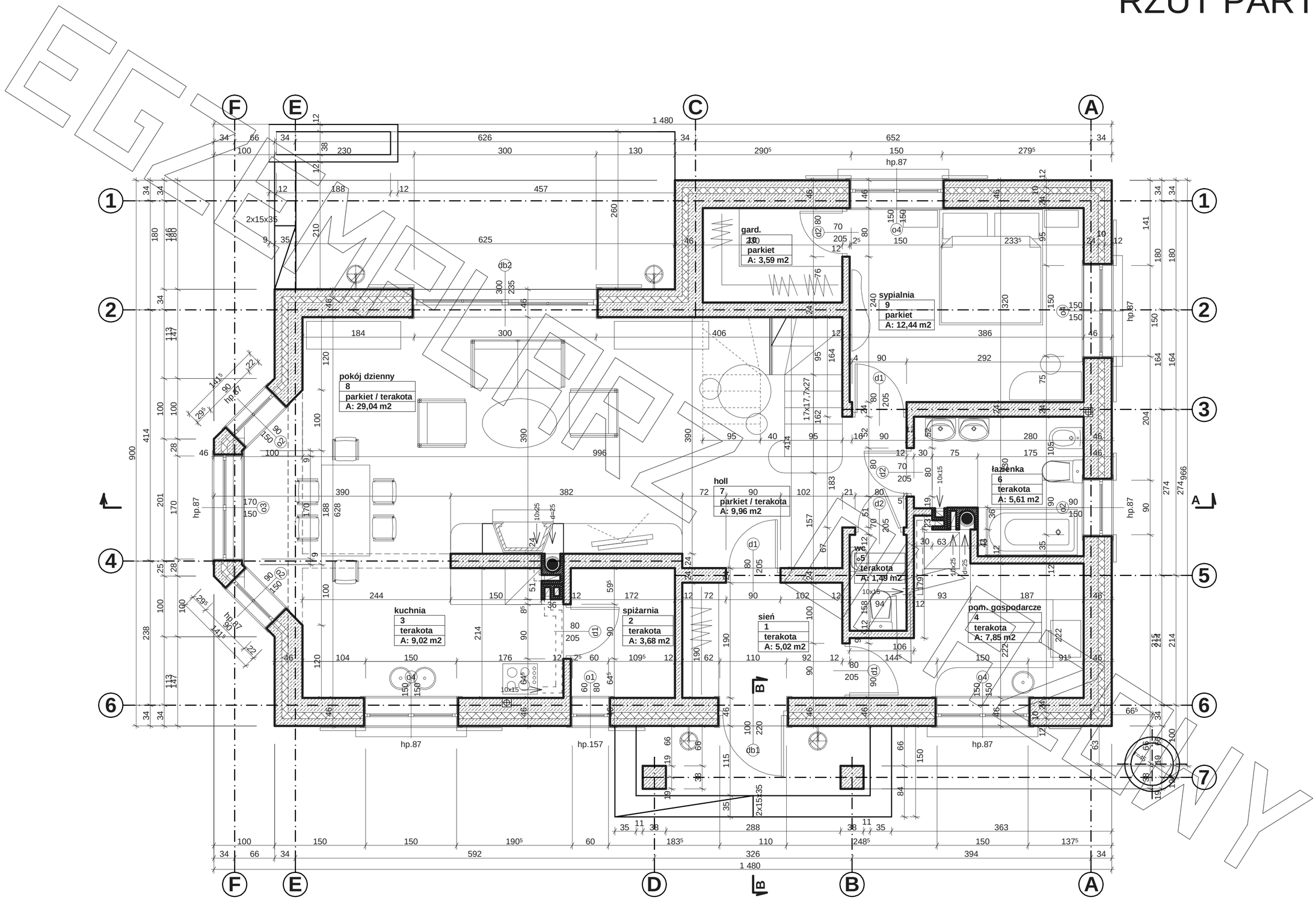

MG Projekt

Przedstawiony rysunek jest chroniony prawem autorskim firmy MG PROJEKT

03-112 Warszawa ul.Uczniowska tel. (22) 676-66-83 fax (22) 676-66-82 mob. 600-392-884

www.mgprojekt.com.pl

RZUT PODDASZA

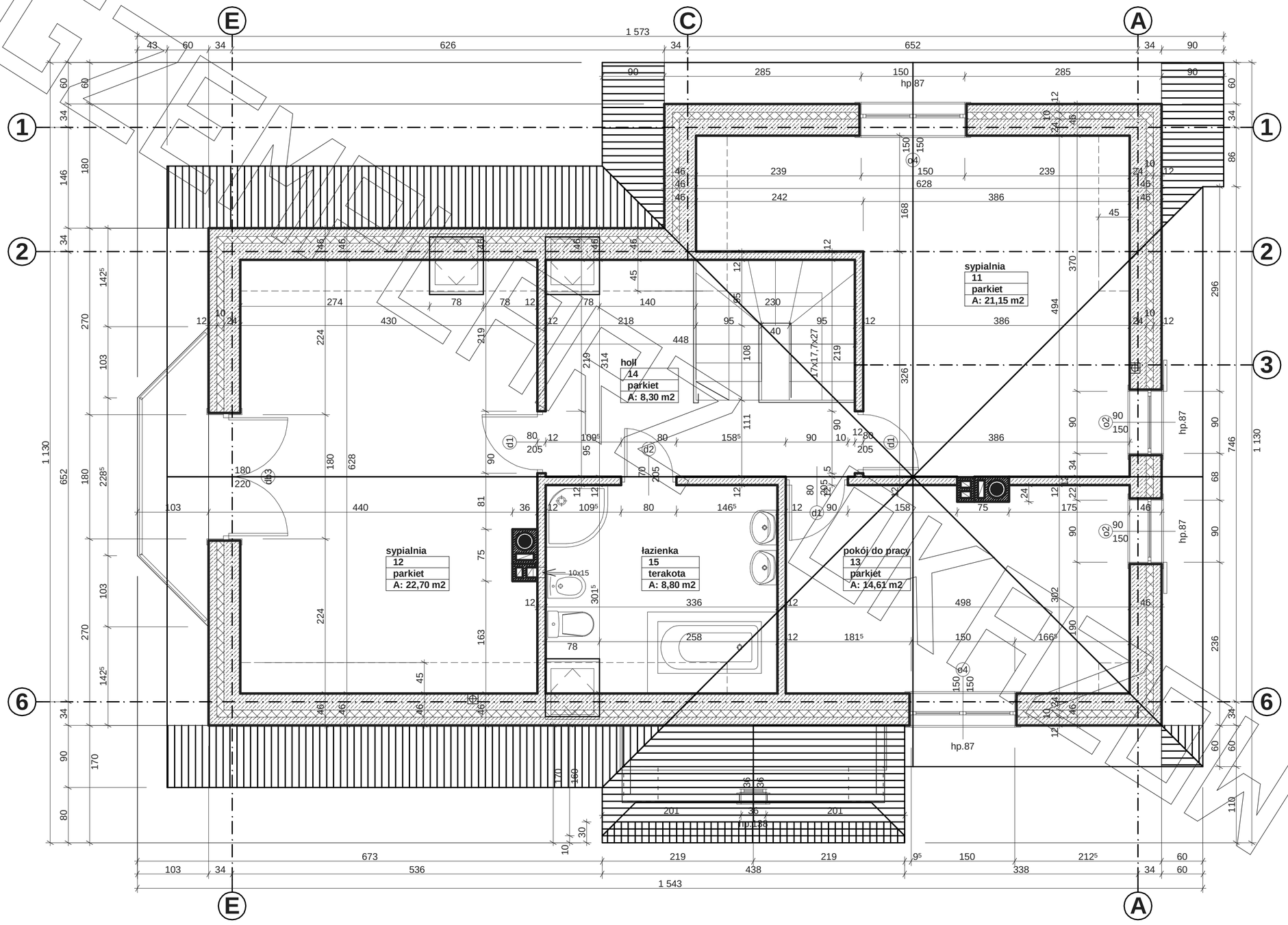

Przedstawiony rysunek jest chroniony prawem autorskim firmy MG PROJEKT

MG Projekt
03-112 Warszawa ul.Uczniowska tel. (22) 676-66-83 fax (22) 676-66-82 mob. 600-392-884
www.mgprojekt.com.pl

PRZEKRÓJ

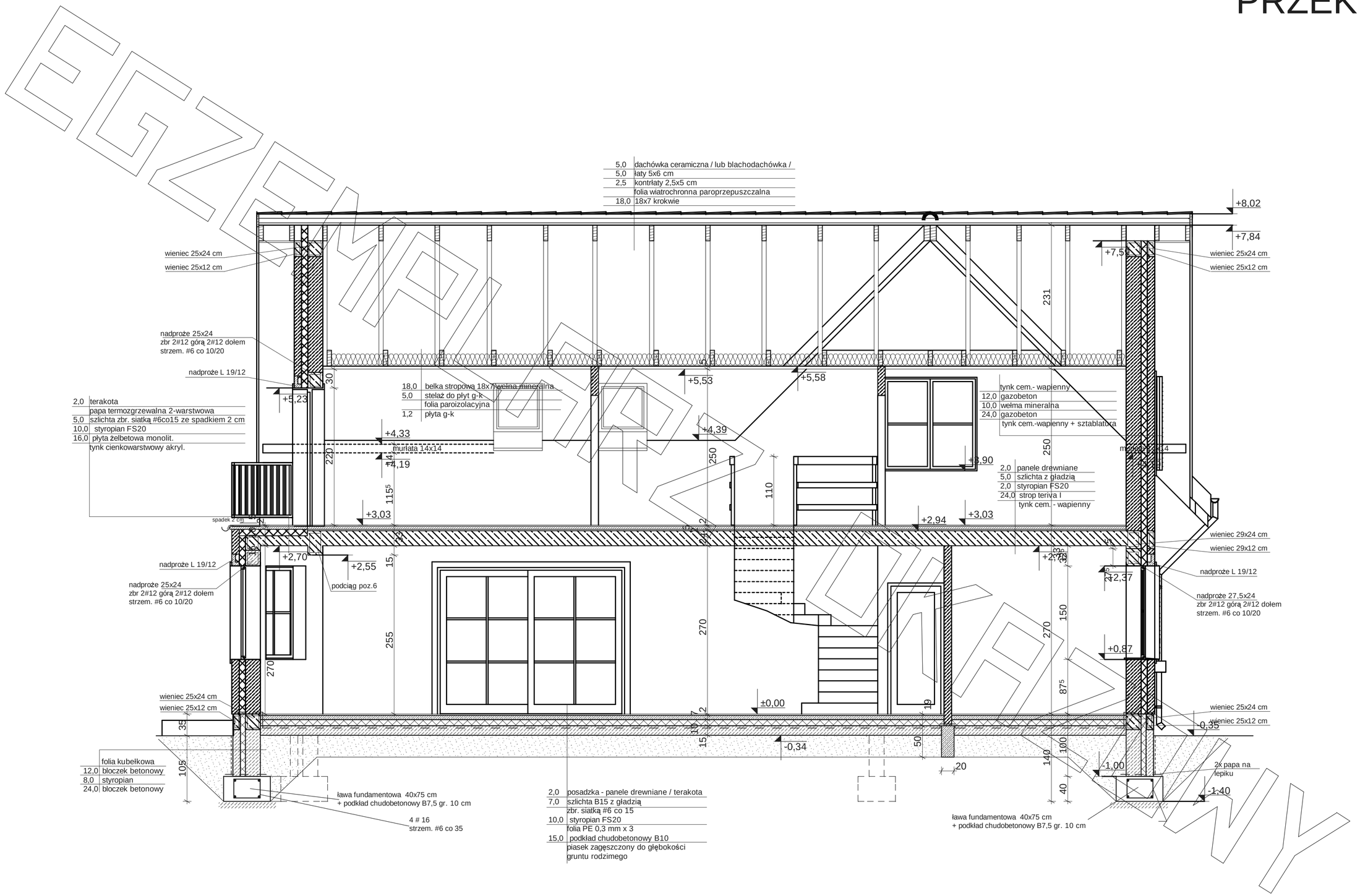

EGZEMPLARZ

MG Projekt

Przedstawiony rysunek jest chroniony prawem autorskim firmy MG PROJEKT

03-112 Warszawa ul.Uczniowska tel. (22) 676-66-83 fax (22) 676-66-82 mob. 600-392-884

www.mgprojekt.com.pl

PRZEKRÓJ

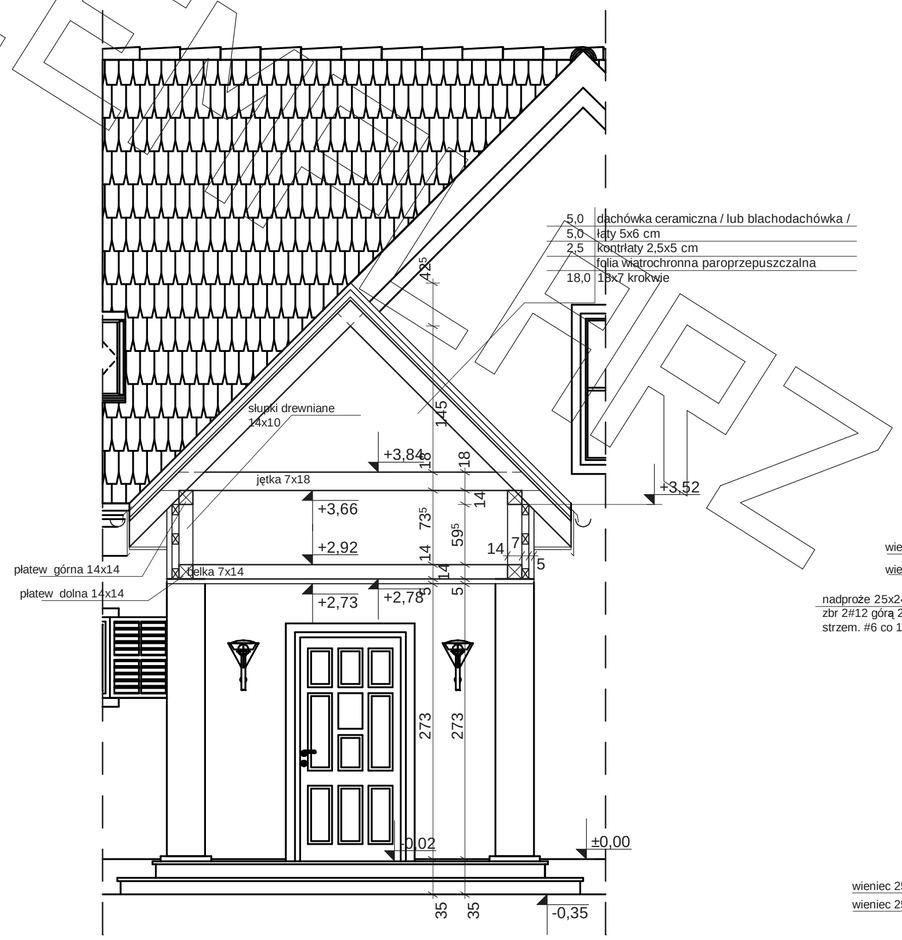

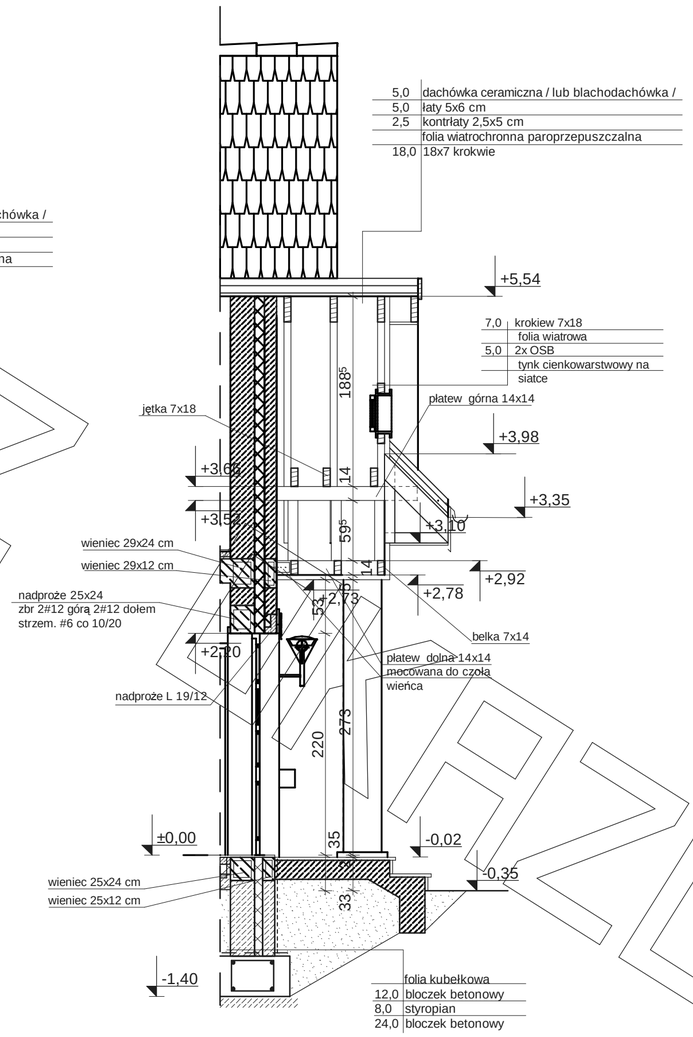

EGZEMPLARZ OWY

ELEWACJE

MG Projekt

Przedstawiony rysunek jest chroniony prawem autorskim firmy MG PROJEKT

03-112 Warszawa ul.Uczniowska tel. (22) 676-66-83 fax (22) 676-66-82 mob. 600-392-884

www.mgprojekt.com.pl

ELEWACJE

MG Projekt

Przedstawiony rysunek jest chroniony prawem autorskim firmy MG PROJEKT

03-112 Warszawa ul.Uczniowska tel. (22) 676-66-83 fax (22) 676-66-82 mob. 600-392-884

www.mgprojekt.com.pl